BELIMO

SENSOR E TRANSMISSOR DE TEMPERATURA, HUMIDADE E QUALIDADE DO AR - AMBIENTE

DESCRIÇÃO

Sensores e transmissores de temperatura, humidade relativa e qualidade do ar (CO_2) para aplicação em ambiente de conforto.

CARACTERÍSTICAS TÉCNICAS PRINCIPAIS

- Gamas de medida e tolerância

  Temperatura . . . . . 0 a 50°C configurável; ±0,5 °C

  Humidade relativa . . 5 a 100% Hr; ±3% (20 a 80 %Hr)

  CO_2 (NDIR) . . . . . 0 a 2000 ppm; ±100 ppm
  +3% do valor lido

- Alimentação . . . . . 24 VCA/VCC (1W)
- Caixa plástica . . . . . cor branca (RAL 9003)
- Conformidade EU . . certificado CE
- Grau de proteção . . IP30
- Dimensões. . . . . 85x85x18 mm

MODELO	VARIÁVEIS DE MEDIDA
22RT-19-1	Temperatura
22RTH-19-1	Temperatura e humidade①
22RTM-19-1	Temperatura, humidade① e CO_2
① Humidade relativa; humidade absoluta e ponto de orvalho	

LIGAÇÕES ELÉCTRICAS

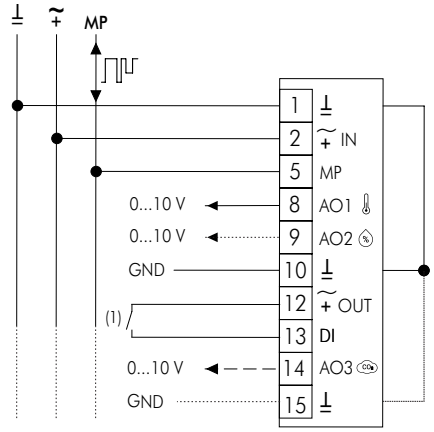

(1) Contacto livre de tensão - de um detetor de de presença ou contacto de janela/portada.
Informação válida somente através do bus MP.

MONTAGEM

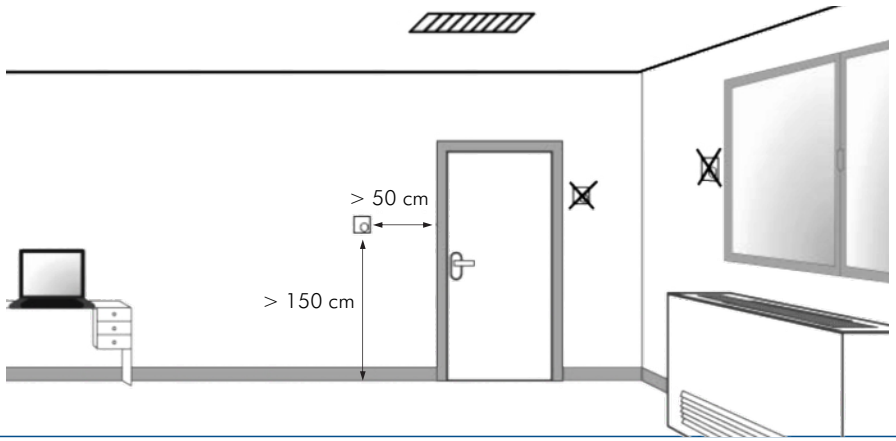

LISBOA Tel. 214 203 900 arcondicionado@contimetra.com www.contimetra.com PORTO Tel. 229 774 470 sistimetra@sistimetra.pt www.sistimetra.pt